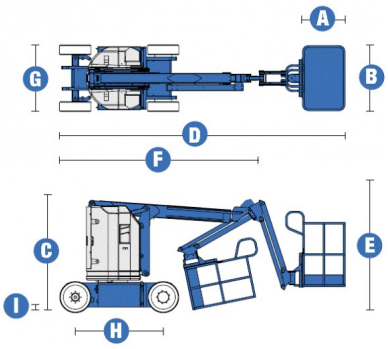

Plataforma articulada eléctrica para interiores

Descripción

FICHA TECNICA Descargar / imprimir